VASCA VALLATA

Località	**Vallata**	**Superficie serbatoio**	**38,47 mq**
Quota	**1.015,00 m**	**Pressione in ingresso**	**160 m**
Capacità serbatoio	**126,93 mc**		

Legenda apparecchiature idrauliche vasca Vallata

01	Saracinesca corpo piatto cuneo gommato	DN 80 PN 16	
02	Raccoglitore d'impurità tipo *hawle*	DN 80 PN 16	
03	Trasduttore di pressione	PN16 ø1"	
04	Misuratore di portata magnetico	DN 80 PN 16	
05	Saracinesca corpo piatto cuneo gommato	DN 80 PN 16	
06	Valvola idraulica G1E-92-01/kcos n° 2031733-10	DN 80 PN 25	Fine corsa
07	Valvola idraulica 429-G1E-01/kchos n° 2031733-20	DN 80 PN 16	Fine corsa + Solenoide
08	Saracinesca corpo piatto cuneo gommato	DN 50 PN 16	
09	Valvola idraulica NG1E-50-01/kcos n° 2041441-20	DN 50 PN 16	Fine corsa + Solenoide
10	Saracinesca corpo piatto cuneo gommato	DN 50 PN 16	
11	Valvola idraulica NG1E-90-01/kcos n° 2041441-40	DN 50 PN 16	Fine corsa
12	Saracinesca corpo piatto cuneo gommato	DN 80 PN 16	
13	Raccoglitore d'impurità tipo hawle	DN 80 PN 16	
14	Trasduttore di pressione	PN16 ø1"	
15	Misuratore di portata magnetico	DN 80 PN 16	
16	Saracinesca corpo piatto cuneo gommato	DN 80 PN 16	
17	Valvola idraulica NG1E-429D-09/kcos n° 2041441-10	DN 80 PN 16	Fine corsa + Solenoide
18	Saracinesca corpo piatto cuneo gommato	DN 50 PN 16	
19	Valvola idraulica NG1E-50-01/kcos n° 2041441-30	DN 50 PN 16	Fine corsa
20	Saracinesca corpo piatto cuneo gommato	DN 50 PN 16	
21	Saracinesca corpo piatto cuneo gommato	DN 50 PN 16	
22	Saracinesca corpo piatto cuneo gommato	DN 50 PN 16	
23	Saracinesca corpo piatto cuneo gommato	DN 50 PN 16	
24	Filtro di ripresa	DN 125 PN 16	
25	Saracinesca corpo piatto cuneo gommato	DN 125 PN 16	
26	Misuratore di portata magnetico	DN 125 PN 16	
27	Filtro di ripresa	DN 50 PN 16	
28	Saracinesca corpo piatto cuneo gommato	DN 50 PN 16	
29	Misuratore di portata magnetico	DN 50 PN 16	
30	Filtro di ripresa	DN 80 PN 16	
31	Saracinesca corpo piatto cuneo gommato	DN 80 PN 16	
32	Misuratore di portata magnetico	DN 80 PN 16	
33	Saracinesca a farfalla tipo *wafer*	DN 150 PN 16	
34	Misuratore di livello		

Valvole dotate di controllo elettronico

fratelli ronc srl

-LOC. CHAMPGERICO-
11010 PRÉCO (AO)
TEL/FAX/REC. 0165/869003
E-mail: info@ronc.it
C.F./P.IVA 00500000075

Region Autonome de la Valleé d'Aoste
Regione Autonoma della Valle d'Aosta

Commune de / Comune di

COMUNE di QUART

TAVOLA: V3

OGGETTO: ACQUEDOTTO COMUNALE

DATA: 01/08/2005

COMMITTENTE: Amministrazione Comunale di Quart

AGG.:

SCALA: --

TITOLO: SCHEMA IDRAULICO
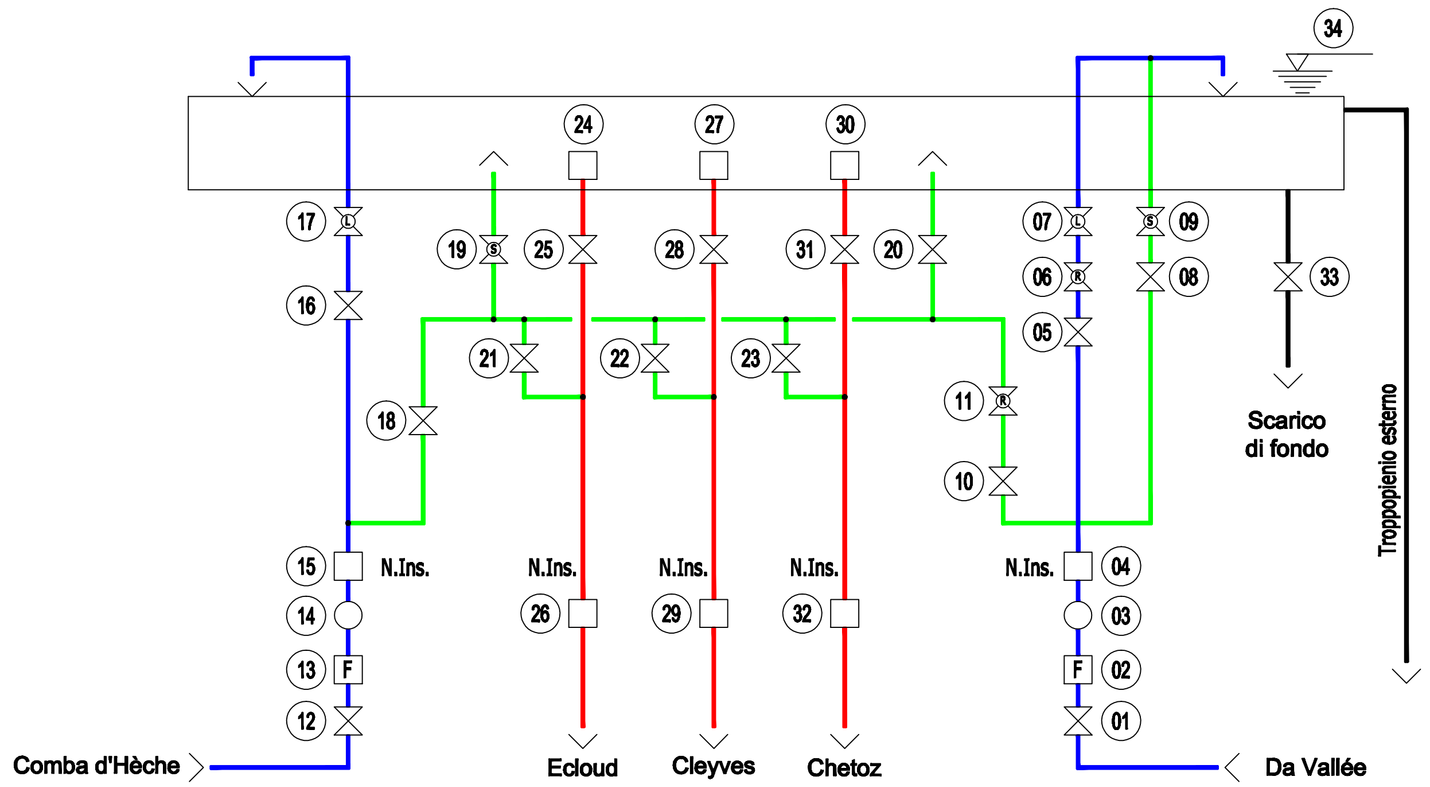
A termini di legge è vietato riprodurre o comunicare a terzi il contenuto del presente elaborato