VASCA EGACHOZ

Località	Egachoz	Superficie serbatoi	36x2=72 mq
Quota	790,00 m	Pressione in ingresso	76,00 m
Capacità serbatoio	151,20x2=302,40 mc		

Legenda apparecchiature idrauliche vasca Egachoz

01	Saracinesca corpo piatto cuneo gommato	DN 100 PN 16	
02	Raccoglitore d'impurità tipo *hawle*		
03	Misuratore di portata magnetico	DN 100 PN 16	
04	Trasduttore di pressione	PN16 Ø1"	
05	Valvola idraulica G1E-90-01/kcos n° 2040838-20	DN 80 PN 16	Fine corsa
06	Valvola idraulica G1E-429-01/kcos n° 2040838-10	DN 80 PN 16	Fine corsa + Solenoide
07	Saracinesca corpo piatto cuneo gommato	DN 50 PN 16	
08	Saracinesca corpo piatto cuneo gommato	DN 50 PN 16	
09	Valvola idraulica	DN 50 PN 16	Fine corsa
10	Saracinesca corpo piatto cuneo gommato	DN 150 PN 16	
11	Filtro di ripresa	DN 150 PN 16	
12	Saracinesca corpo piatto cuneo gommato	DN 150 PN 16	
13	Saracinesca corpo piatto cuneo gommato	DN 125 PN 16	
14	Misuratore di portata magnetico	DN 125 PN 16	
15	Saracinesca corpo piatto cuneo gommato	DN 100 PN 16	
16	Saracinesca corpo piatto cuneo gommato	DN 100 PN 16	
17	Misuratore di portata magnetico	DN 100 PN 16	
18	Saracinesca corpo piatto cuneo gommato	DN 65 PN 16	
19	Saracinesca corpo piatto cuneo gommato	DN 65 PN 16	
20	Misuratore di portata magnetico	DN 150 PN 16	
21	Saracinesca corpo piatto cuneo gommato	DN 150 PN 16	
22	Filtro di ripresa	DN 150 PN 16	
23	Saracinesca corpo piatto cuneo gommato	DN 100 PN 16	
24	Saracinesca corpo piatto cuneo gommato	DN 100 PN 16	
25	Misuratore di livello		
26	Misuratore di livello		

Valvole dotate di controllo elettronico

fratelli ronc srl

-LOC. CHAMPGERICOD -
11020 INTROD (AO)
TEL.0166/560270 - FAX 0166/560272
E-MAIL: info@ronc.it
C.F./P.IVA 00500410075

Region Autonome de la Valleé d'Aoste
Regione Autonoma della Valle d'Aosta

Commune de / Comune di

COMUNE di QUART

TAVOLA: V5

OGGETTO: ACQUEDOTTO COMUNALE

DATA: 01/08/2005

COMMITTENTE: Amministrazione Comunale di Quart

AGG.:

TITOLO: SCHEMA IDRAULICO

SCALA: –
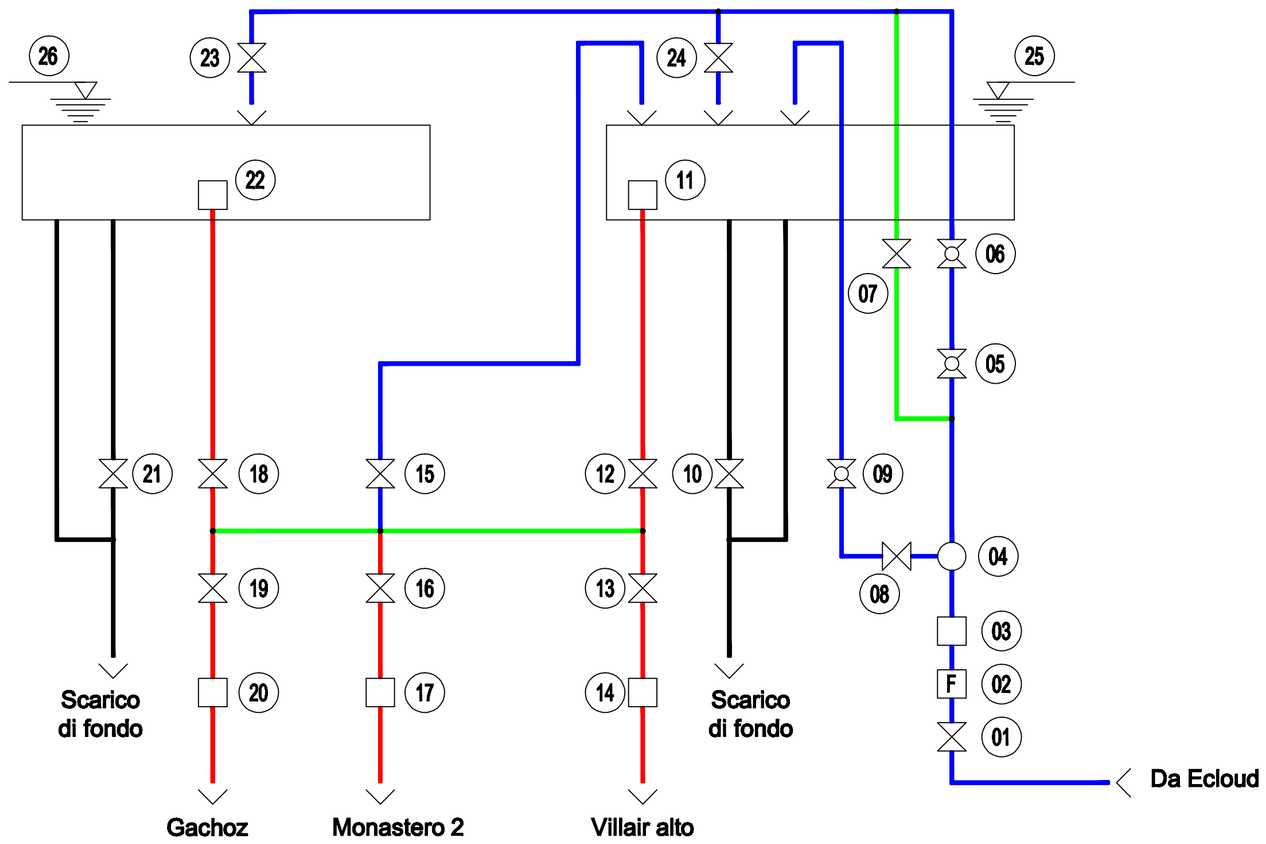
A termini di legge è vietato riprodurre o comunicare a terzi il contenuto del presente elaborato